(D) MONTAGEANLEITUNG
(GB) INSTALLATION INSTRUCTIONS
(F) NOTICE DE MONTAGE
(ES) MANUAL DE MONTAJE
(IT) ISTRUZIONI DI MONTAGGIO
(RU) ИНСТРУКЦИЯ ПО СБОРКЕ
(CZ) NÁVOD K MONTÁŽI

ELEVATOR
COMPONENTS

henning
MADE IN GERMANY

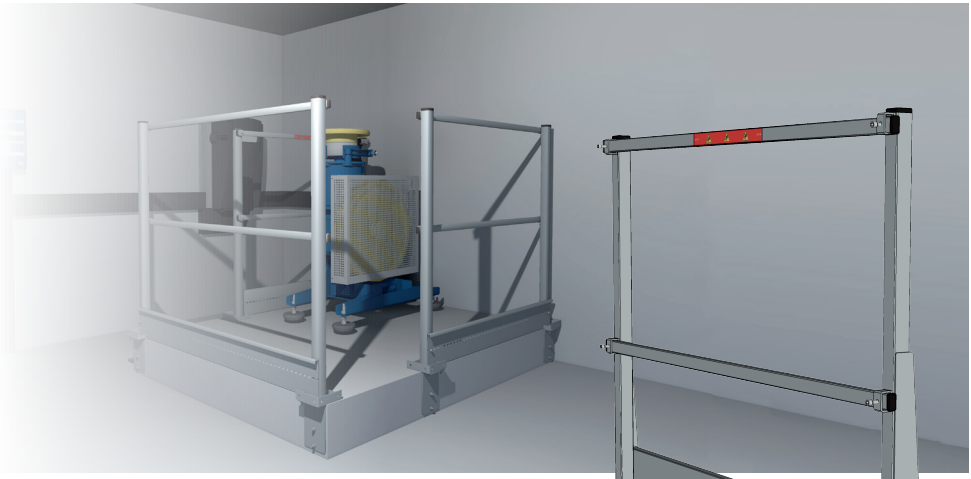

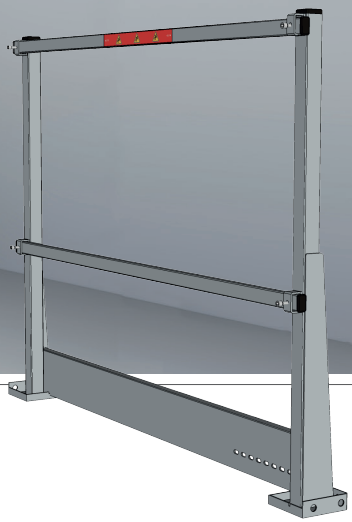

(D) FESTE BALUSTRADE KABINENDACH
(GB) FIXED BALUSTRADE
(F) BALUSTRADE TOIT DE CABINE FIXE
(ES) BALAUSTRADA TECHO CABINA FIJA
(IT) PARAPETTO TETTO CABINA FISSO
(RU) ФИКСИРОВАННАЯ БАЛЮСТРАДА КРЫШИ КАБИНЫ ЛИФТА
(CZ) ZÁBRADLÍ NA STŘECHU KABINY PEVNÉ

335 201

01/12/2016
Montageanleitung 335 201

(D) Siehe Sicherheitshandbuch
(GB) Refer to the Safety Instructions Manual
(F) Se reporter au manuel d'instructions de sécurité
(ES) Consultar el manual de instrucciones de seguridad
(IT) Fare riferimento al manuale delle istruzioni di sicurezza
(RU) См. руководство по правилам безопасности
(CZ) Postupujte podle bezpečnostních pokynů

(D) Technische Daten Seite 7
(GB) Technical Characteristics page7
(F) Caractéristiques techniques page 8
(ES) Características técnicas página 8
(IT) Caratteristiche tecniche pag. 9
(RU) Технические характеристики: стр.9
(CZ) Postupujte podle bezpečnostních pokynů: str. 10

henning
MADE IN GERMANY

335 201

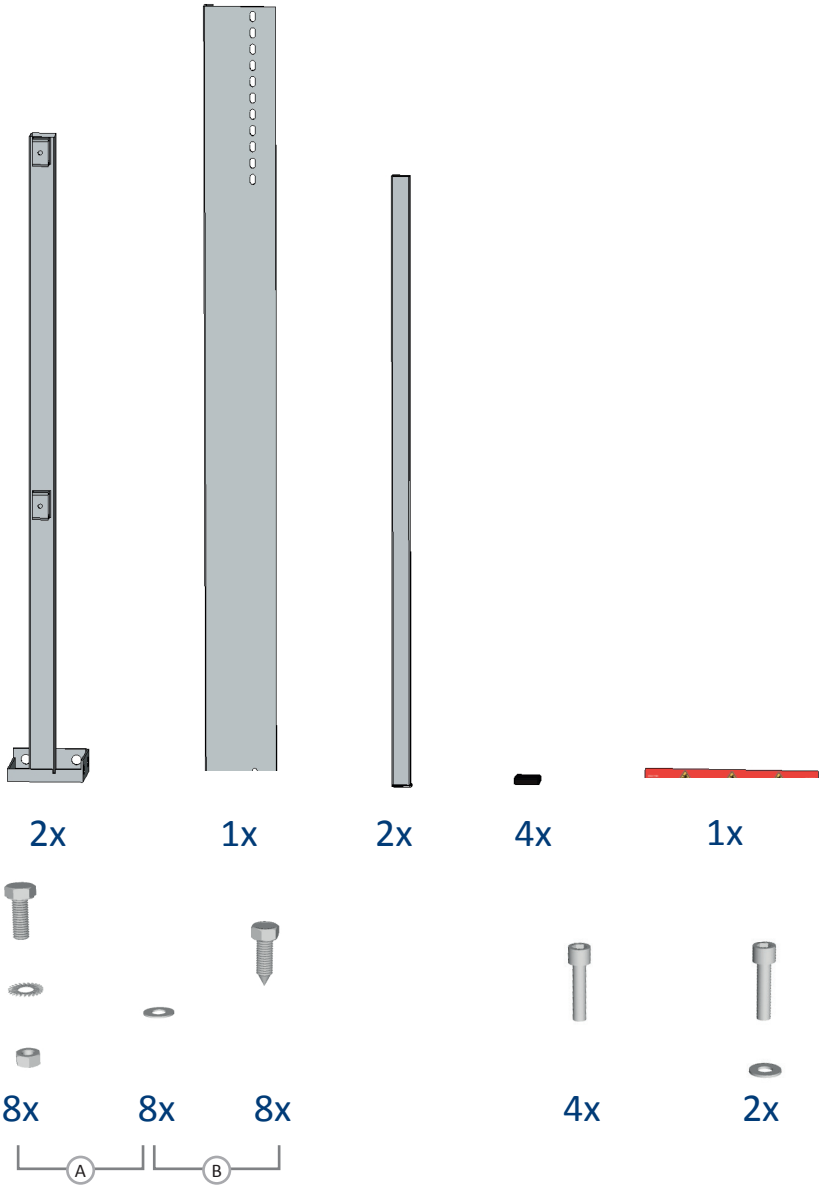

henning
MADE IN GERMANY

335 201

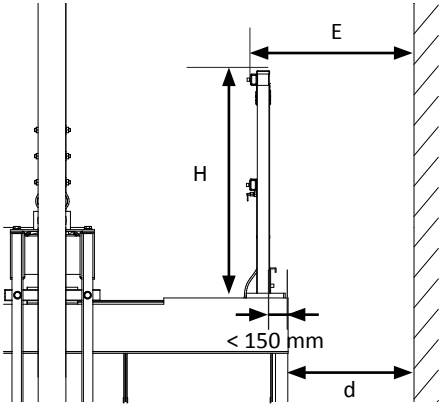

d	E	H
≤ 300 mm	-	-
> 300 mm	≤ 500 mm	1100 mm 335 201
> 300 mm	> 500 mm	

1.1

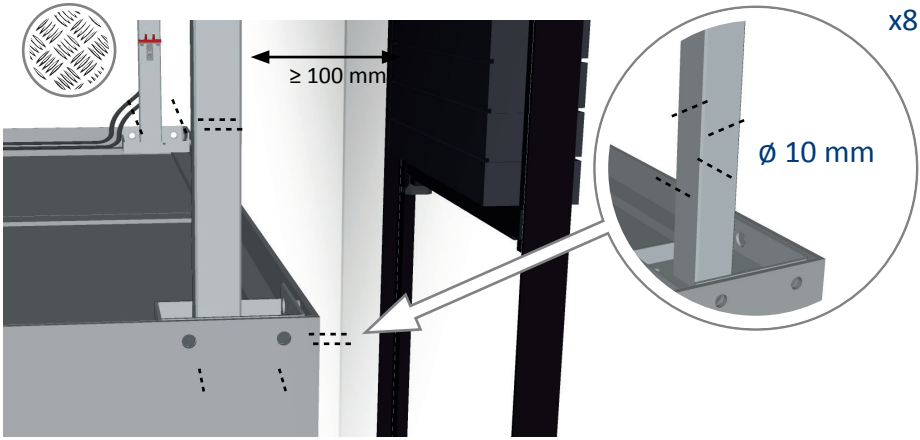

1.2

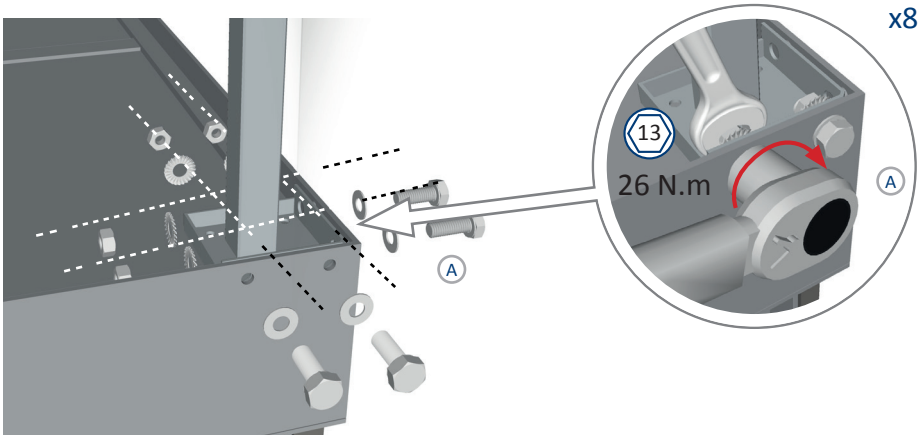

1’
.1

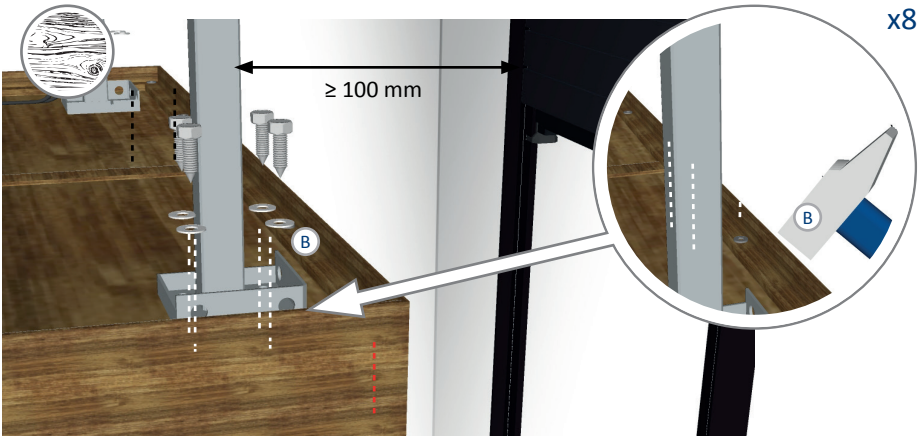

x8

1’
.2

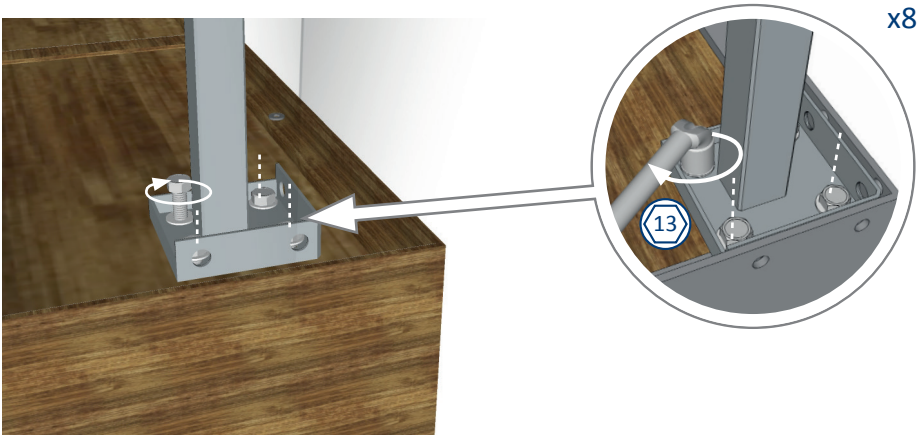

x8

2

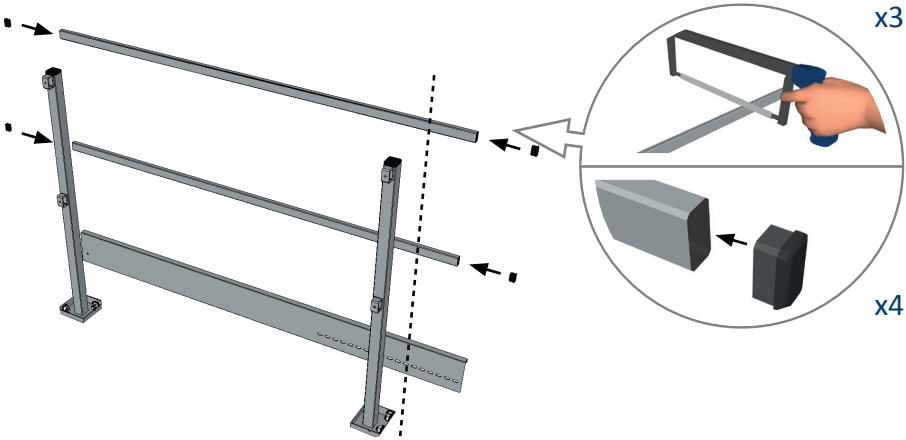

3

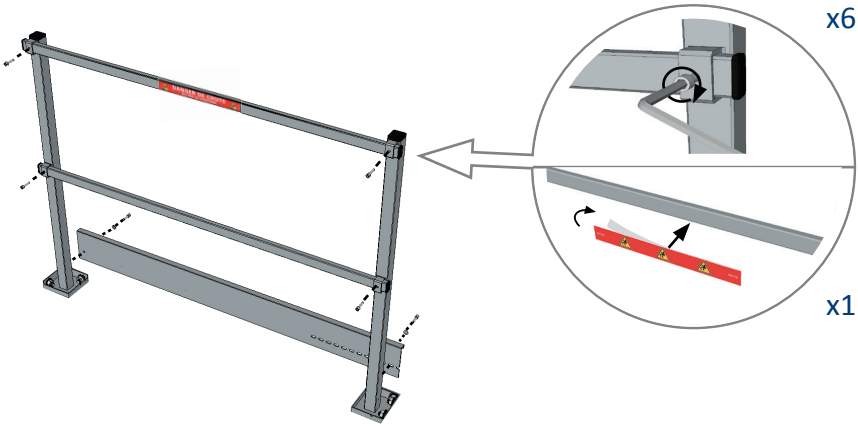

D

1. FUNKTION

Das Fahrkorbgeländer ist eine Schutzvorrichtung für das Wartungspersonal.

2. ZUSÄTZLICHE ANGABEN

Normen	• gemäß: EN 81-20
Technische Daten	• Gewicht: 17.6 kg • Max. Breite: 1.500 mm • Höhe: 1.100 mm
Montage-bedingungen	• Anbringung am Kabinendach mit Höhenzugabe (1100 mm)

3. WARTUNG/INSTANDHALTUNG

- Sachgemäße Befestigung des Geländers und der Litzen sicherstellen
- Geländer sichtprüfen

GB

1. FUNCTION

The car roof balustrade is a protection device intended for maintenance technicians.

2. SUPPLEMENTARY INFORMATION

Standards	• complies with: EN 81-20
Technical characteristics	• weight: 17.6 kg • maximum width: 1500 mm • height: 1100 mm
Installation conditions	• installation on car roof with upper margins (1100 mm)

3. MAINTENANCE/SERVICING

- check that the handrail and the guard rails are correctly fixed
- carry out a visual inspection

F

1. FONCTION

La balustrade toit de cabine est un dispositif de protection des agents de maintenance.

2. INFORMATIONS COMPLÉMENTAIRES

Normes	• conforme à : EN 81-20
Caractéristiques techniques	• poids : 17.6 kg • largeur maximum : 1500 mm • hauteur : 1100 mm
Conditions d'installation	• installation sur toit de cabine avec réserves hautes (1100 mm)

3. MAINTENANCE/ENTRETIEN

- s'assurer que la balustrade et les lisses soient bien fixées
- effectuer un contrôle visuel

ES

1. FUNCIÓN

La baranda de techo de cabina es un dispositivo de protección de los agentes de mantenimiento.

2. INFORMACIONES COMPLEMENTARIAS

Normas	• de conformidad con: EN 81-20
Características técnicas	• peso: 17.6 kg • anchura máxima: 1500 mm • alto: 1100 mm
Condiciones de instalación	• instalación en el techo de la cabina con reservas altas (1100 mm)

3. MANTENIMIENTO/SERVICIO

- asegurarse de que la balaustrada y las viguetas estén correctamente fijadas.
- realizar un control visual

IT

1. FUNZIONE

Il parapetto del tetto cabina è un dispositivo di protezione per gli addetti alla manutenzione.

2. INFORMAZIONI SUPPLEMENTARI

Norme	• conforme a: EN 81-20
Caratteristiche tecniche	• peso: 17.6 kg • larghezza massima: 1500 mm • altezza: 1100 mm
Condizioni d'installazione	• installazione su tetto cabina con altezze libere in testata (1100 mm)

3. MANUTENZIONE/PULIZIA

- verificare che il parapetto e i longheroni siano ben fissati
- fare un controllo visivo

RU

1. НАЗНАЧЕНИЕ

Ограждение крыши кабины является устройством, обеспечивающим безопасность обслуживающего персонала.

2. ДОПОЛНИТЕЛЬНЫЕ СВЕДЕНИЯ

Нормы	• соответствует требованиям: EN 81-20
Технические характеристики	• вес: 17.6 кг • максимальная ширина: 1500 мм • высота: 1100 мм
Условия установки	• установка в или на крыше кабины лифта с запасом высоты (1100 мм)

3. ТЕХНИЧЕСКОЕ ОБСЛУЖИВАНИЕ

- проверка прочности фиксации балюстрады и перил
- проведение визуального осмотра

1. FUNKCE

Zábradlí na střechu výtahové klece je konstrukce zajišťující bezpečnost pracovníků údržby.

2. DOPLŇKOVÉ INFORMACE

Normy	• odpovídá: EN 81-20
Technické charakteristiky	• hmotnost: 17.6 kg • maximální šířka: 1 500 mm • výška: 1 100 mm
Podmínky instalace	• instalace na střechu kabiny s výškovou rezervou (1100 mm)

3. ÚDRŽBA

- proveďte vizuální kontrolu, zda se na zařízení nevyskytuje koroze
- ověřte řádné dotažení spojů

MADE IN GERMANY

www.henning-gmbh.de

Henning GmbH Co. KG l Loherstraße 4 l 58332 Schwelm l Germany

☎ +49 (0) 2336 92 98 0